GTK, spol s r.o., CZ-687 07 TUPESY 116, okres Uherské Hradiště, Česká republika Tel.: +420 572 520 880-9, Fax: +420 572 520 899

Idler frames

-

Version: 2024-11-04

HORNÍ STOLICE SE STR. VÁLEČKEM / OBERGURT MIT FÜHRINGSROLLEN / CARRING BELT WITH GUIDE ROLLER

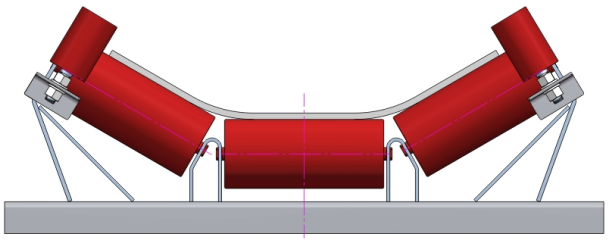

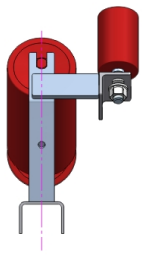



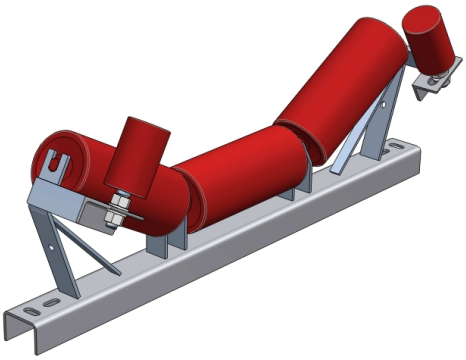

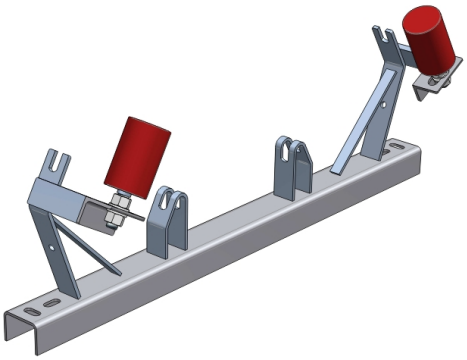

GTK
www.gtktupesy.cz

Typ neexistuje