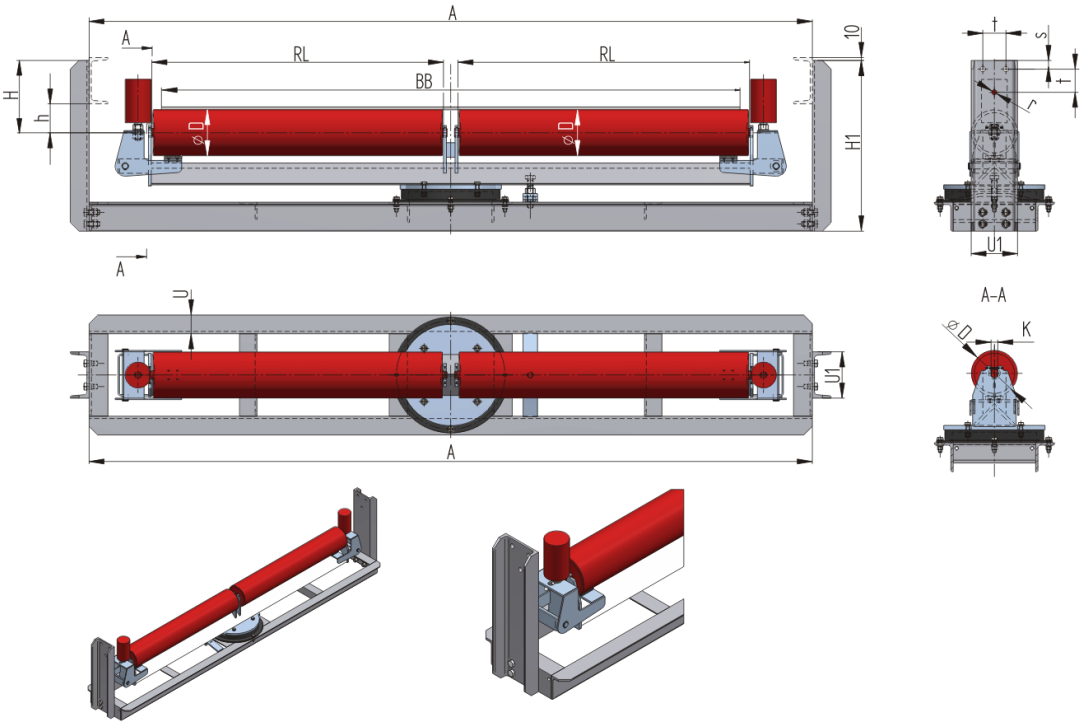

Das Gewicht **m** ist ohne Rollen angegeben!

LESUR18000100-133	
Gewicht **(kg)**	0
Bandbreite **BB (mm)**	1800
Muldung °	0
Rollenlänge **RL (mm)**	2x1000
Rollenachse Höhe von der Infrastruktur **h (mm)**	100
Abmessungen **H (mm)**	250
Abmessungen **H1 (mm)**	600
Schwellenlänge **A (mm)**	2250
Anschlußmaße **s (mm)**	30
Anschlußmaße **t (mm)**	80
Anschlußmaße **r (mm)**	17
Drehkranz	JOST KLK400N
Führungsrolle	89x150/M20