GTK, spol s r.o., CZ-687 07 TUPESY 116, okres Uherské Hradiště, Česká republika
Tel.: +420 572 520 880-9, Fax: +420 572 520 899

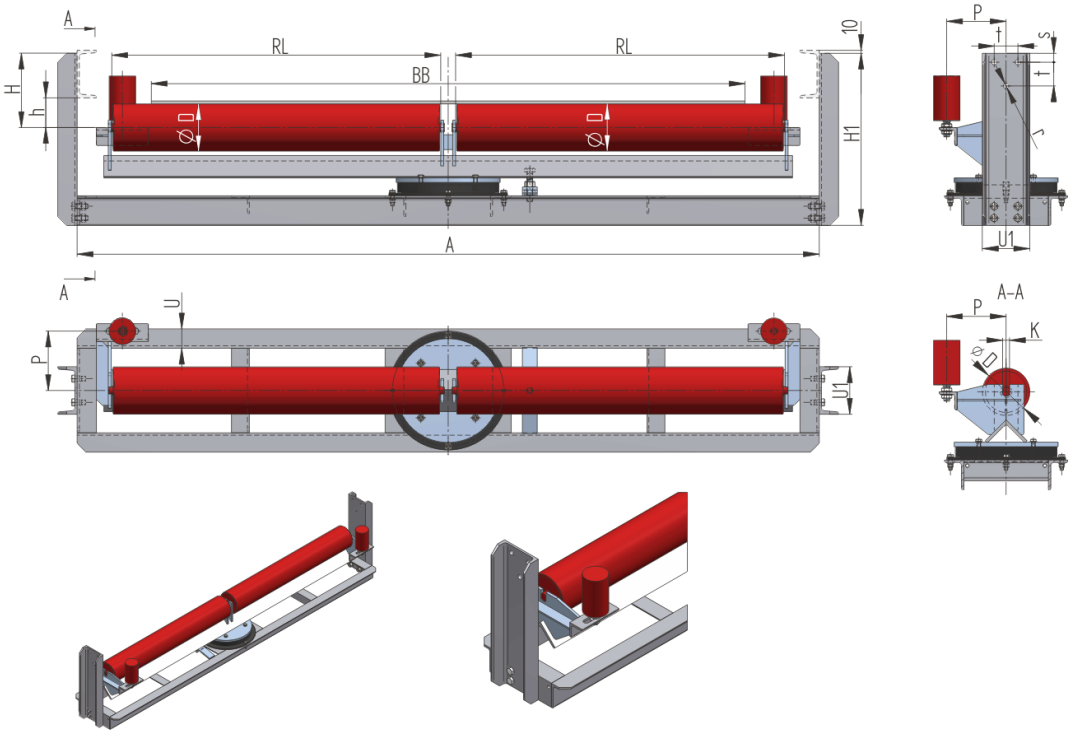

Das Gewicht **m** ist ohne Rollen angegeben!

LESU18000100-133	
Schwelle	2x L70/70/7
Norm	
Bandbreite **BB (mm)**	1800
Muldung °	0
Rollenlänge **RL (mm)**	2x1000
Rollenachse Höhe von der Infrastruktur **h (mm)**	100
Unten Schwelle **(U)**	2x L70/70/7
Abmessungen **H (mm)**	250
Abmessungen **H1 (mm)**	570
Schwellenlänge **A (mm)**	2250
Abmessungen **P (mm)**	170
Anschlußmaße **s (mm)**	30
Anschlußmaße **t (mm)**	80
Anschlußmaße **r (mm)**	17
Drehkranz	JOST KLK400N

FührungsrolleFührungsrolle	89x150/M20
Gewicht **(kg)**	0