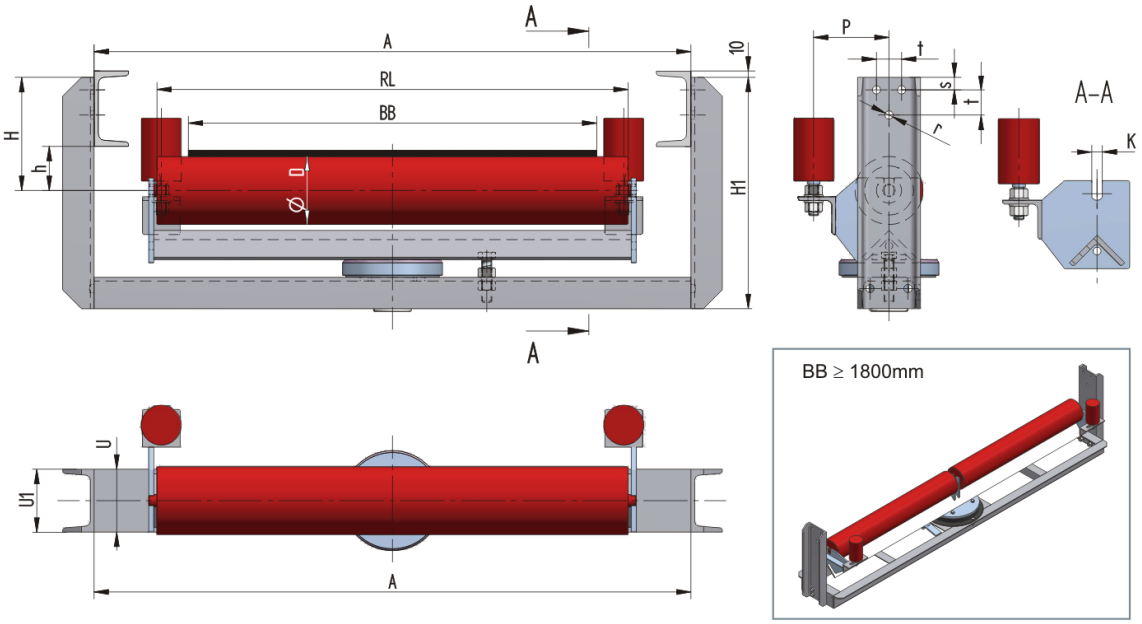

Das Gewicht **m** ist ohne Rollen angegeben!

LESU14000070-108	
Schwelle	U140
Norm	
Bandbreite **BB (mm)**	1400
Muldung °	0
Rollenlänge **RL (mm)**	1600
Rollenachse Höhe von der Infrastruktur **h (mm)**	70
Unten Schwelle **(U)**	U140
Abmessungen **H (mm)**	180
Abmessungen **H1 (mm)**	425
Schwellenlänge **A (mm)**	1800
Abmessungen **P (mm)**	140
Anschlußmaße **s (mm)**	25
Anschlußmaße **t (mm)**	50
Anschlußmaße **r (mm)**	17
Drehkranz	OTV-40
FührungsrolleFührungsrolle	63,5x100/M16

Gewicht **(kg)**	0