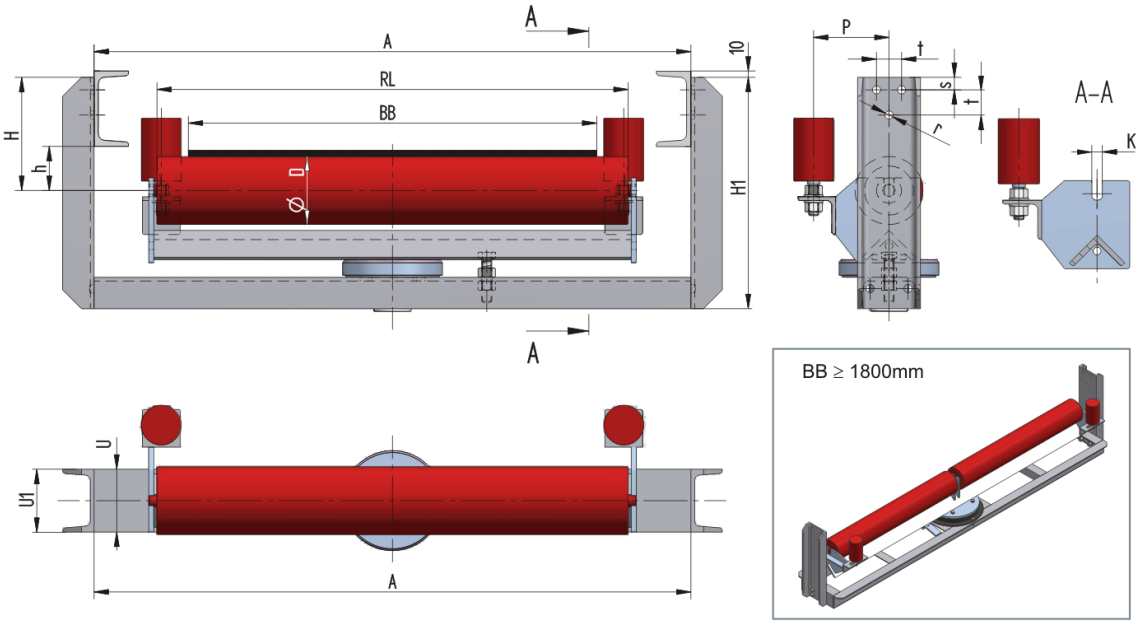

Das Gewicht **m** ist ohne Rollen angegeben!

LESU12000100-159	
Schwelle	U120
Norm	
Bandbreite **BB (mm)**	1200
Muldung °	0
Rollenlänge **RL (mm)**	1400
Rollenachse Höhe von der Infrastruktur **h (mm)**	100
Unten Schwelle **(U)**	U120
Abmessungen **H (mm)**	210
Abmessungen **H1 (mm)**	448
Schwellenlänge **A (mm)**	1600
Abmessungen **P (mm)**	140
Anschlußmaße **s (mm)**	25
Anschlußmaße **t (mm)**	50
Anschlußmaße **r (mm)**	17
Drehkranz	OTV-30
FührungsrolleFührungsrolle	63,5x100/M16

Gewicht **(kg)**	0