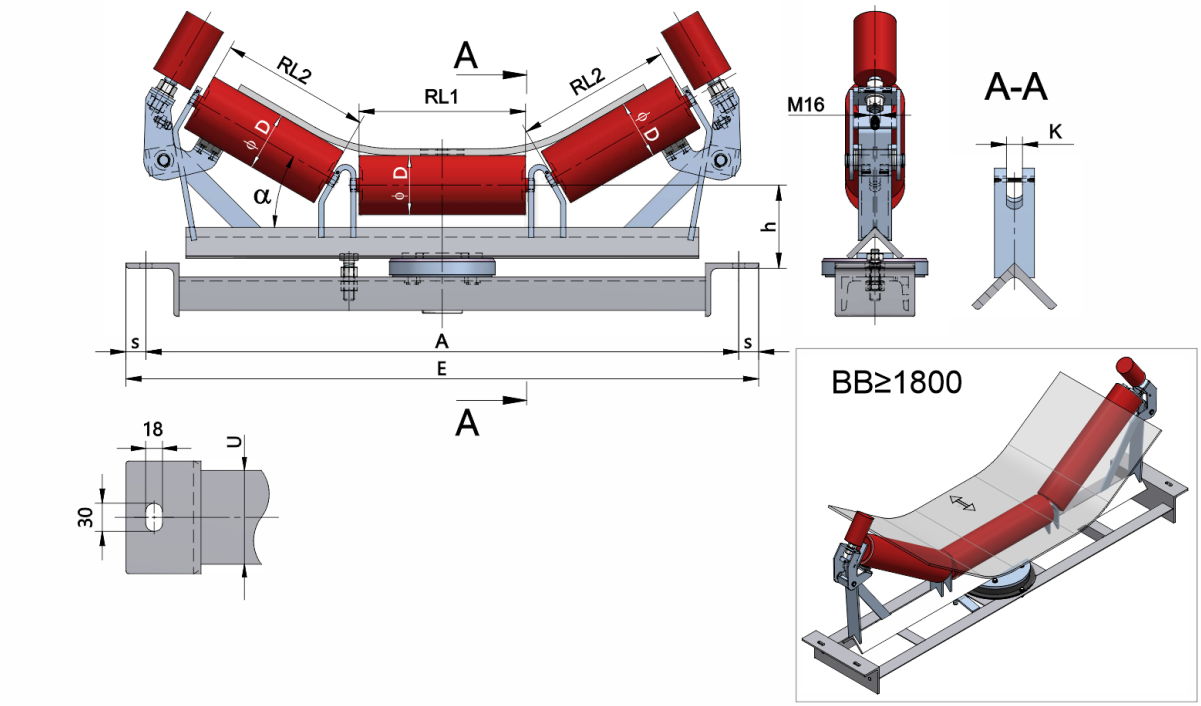

Das Gewicht **m** ist ohne Rollen angegeben!

LESOR06535125-063	
Schwelle	U100
Norm	
Bandbreite **BB (mm)**	650
Muldung °	35
Rollenlänge **RL1 (mm)**	250
Rollenlänge **RL2 (mm)**	225
Rollenachse Höhe von der Infrastruktur **h (mm)**	125
Unten Schwelle **(U)**	U100
Anschlußmaße **A (mm)**	890
Schwellenlänge **E (mm)**	950
Anschlußmaße **s (mm)**	30
Drehkranz	OTV-30
FührungsrolleFührungsrolle	63,5x100/M16
Gewicht **(kg)**	0