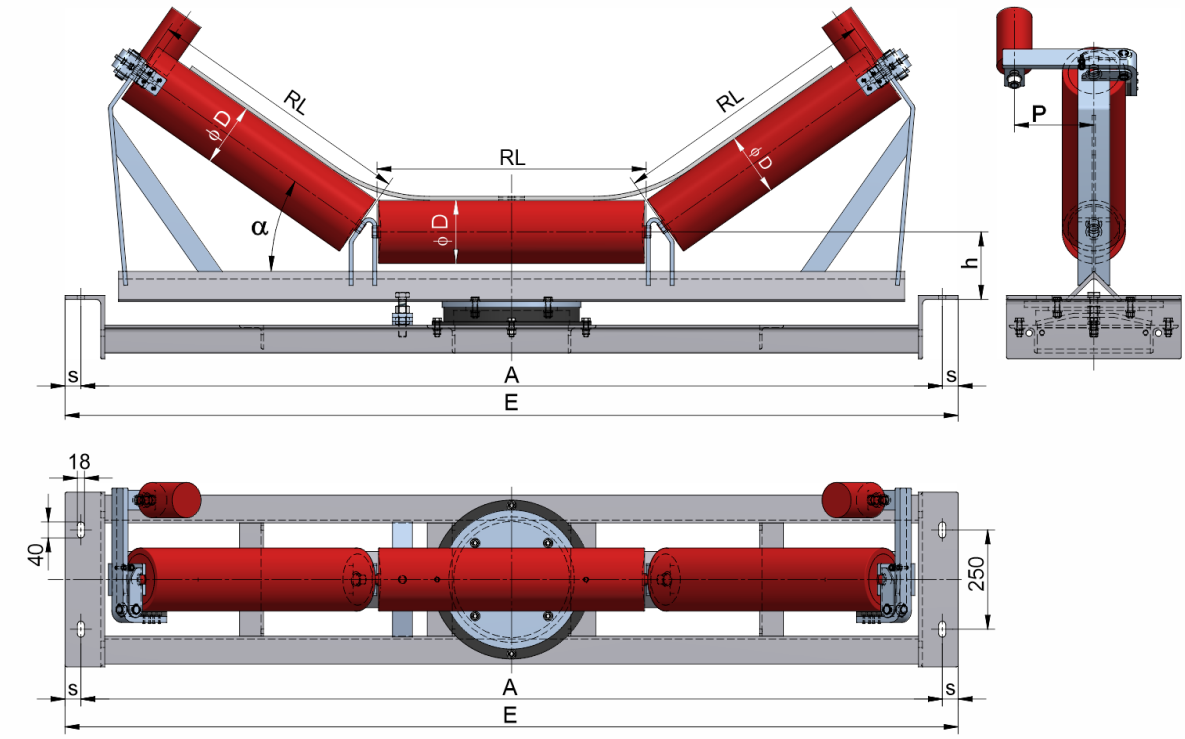

Das Gewicht **m** ist ohne Rollen angegeben!

LESU18000100-133	
Schwelle	2x L70/70/7
Norm	
Bandbreite **BB (mm)**	1800
Muldung °	0
Rollenlänge **RL1 (mm)**	2x1000
Schwelle **U (mm)**	2x L70/70/7
Abmessungen **P (mm)**	170
Rollenachse Höhe von der Infrastruktur **h (mm)**	100
Anschlußmaße **A (mm)**	
Schwellenlänge **E (mm)**	2250
Anschlußmaße **s (mm)**	30
Drehkranz	JOST KLK400N
FührungsrolleFührungsrolle	89x150/M20
Gewicht **(kg)**	0