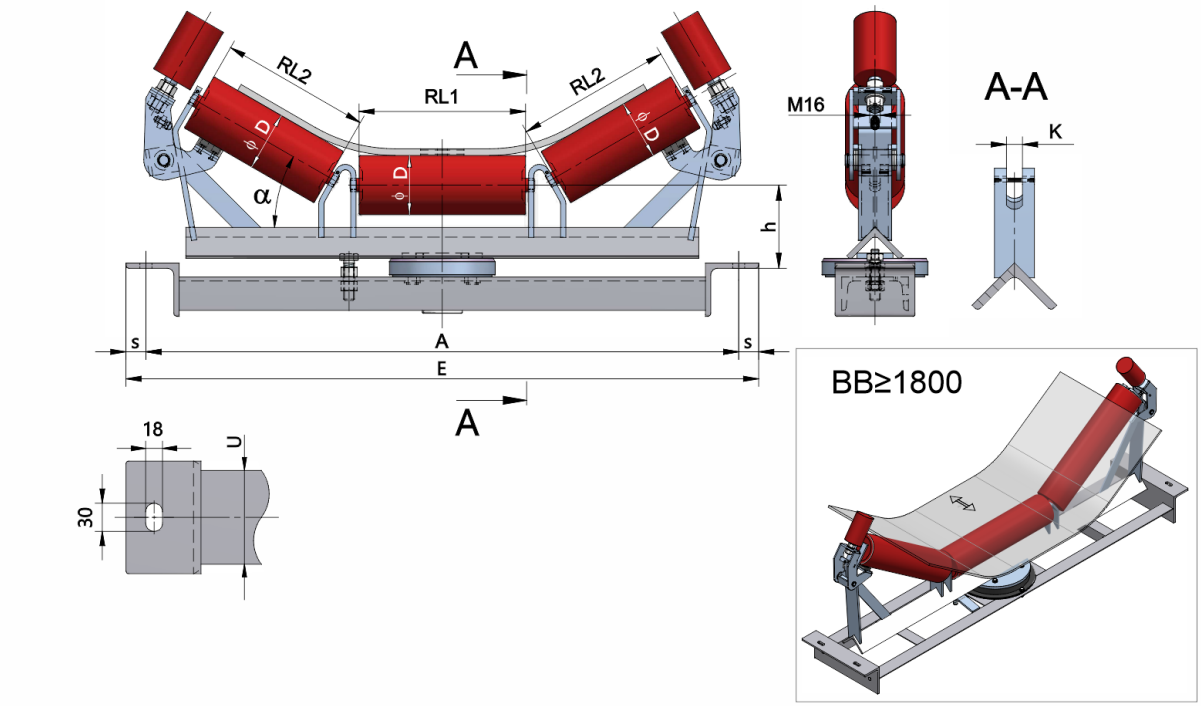

Das Gewicht **m** ist ohne Rollen angegeben!

LESOR12020135-108	
Schwelle	U100
Norm	
Bandbreite **BB (mm)**	1200
Muldung °	20
Rollenlänge **RL1 (mm)**	465
Rollenlänge **RL2 (mm)**	440
Rollenachse Höhe von der Infrastruktur **h (mm)**	135
Unten Schwelle **(U)**	U100
Anschlußmaße **A (mm)**	1540
Schwellenlänge **E (mm)**	1600
Anschlußmaße **s (mm)**	30
Drehkranz	OTV-30
FührungsrolleFührungsrolle	63,5x100/M16
Gewicht **(kg)**	0