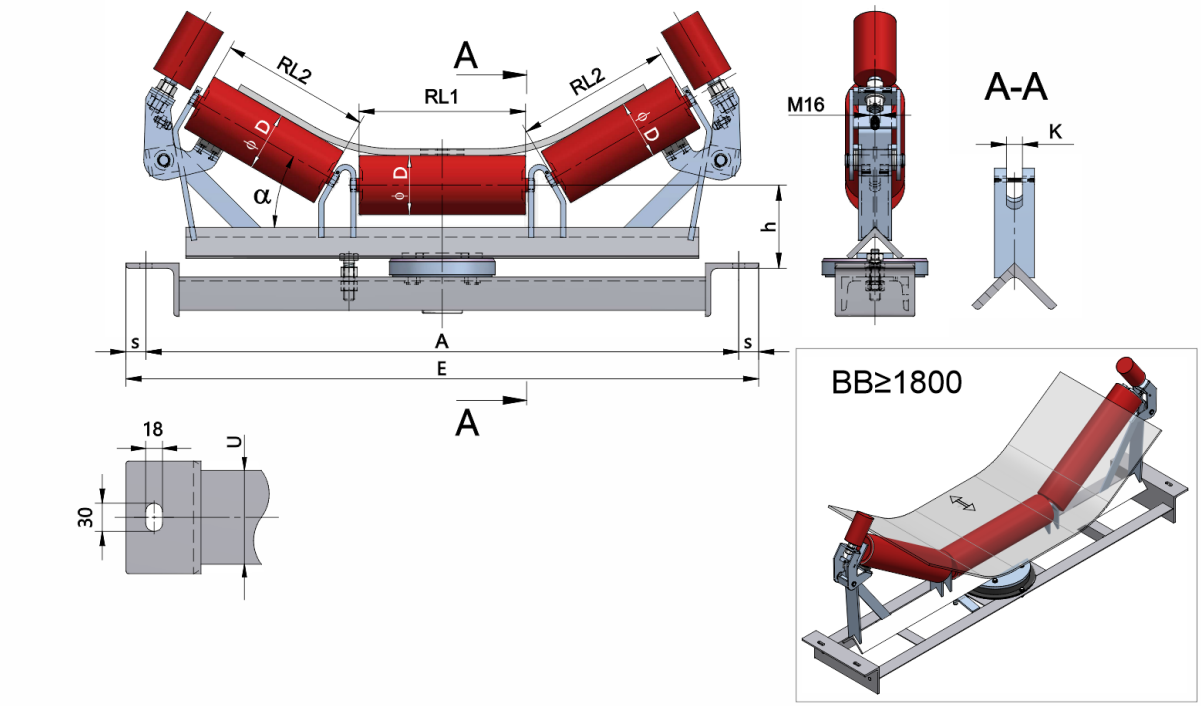

Das Gewicht **m** ist ohne Rollen angegeben!

LESOR05030125-063	
Schwelle	U100
Norm	DIN 1026 / EN 10365
Bandbreite **BB (mm)**	500
Muldung °	30
Rollenlänge **RL1 (mm)**	200
Rollenlänge **RL2 (mm)**	175
Rollenachse Höhe von der Infrastruktur **h (mm)**	125
Unten Schwelle **(U)**	U100
Anschlußmaße **A (mm)**	740
Schwellenlänge **E (mm)**	800
Anschlußmaße **s (mm)**	30
Drehkranz	OTV-30
FührungsrolleFührungsrolle	63,5x100/M16
Gewicht **(kg)**	0